Поставки электронных компонентов

Санкт-Петербург
тел. (812) 716-90-19
Тел./факс (812) 412-53-16
e-mail: info@aly.ru
www.aly.ru

ПАЯЛЬНОЕ ОБОРУДОВАНИЕ

168-3CD –ЦИФРОВАЯ КОМПАКТНАЯ ПАЯЛЬНАЯ СТАНЦИЯ

Паяльная станция **168-3CD** разработана для удовлетворения текущих и будущих требований производств электроники, студентов и любителей в условиях действия директивы RoHS. Она состоит из электронного блока управления и паяльника **207ESD** с нихромовым нагревателем и термопарой, расположенной на конце корпуса нагревательного элемента. На рабочей панели станции установлен аналоговый регулятор температуры и светодиодный индикатор режима работы нагревательного элемента подключённого термоинструмента. Станция также оборудована цифровым индикатором температуры и переключателем режимов индикации. В режиме установки задается желаемая температура, а в режиме чтения индицируется текущее значение температуры наконечника, устанавливаемого внутрь нагревательного элемента паяльника.

Для монтажа/демонтажа малогабаритных компонентов и работы в труднодоступных местах может использоваться минипаяльник **206ESD** мощностью 30 Вт, подключаемый вместо стандартного паяльника и поставляемый по дополнительному заказу.

В качестве опции доступен термопинцет **TWZ-50**, подключаемый вместо паяльника. В термопинцете используются 2 параллельно включённых керамических нагревателя общей мощностью 60 Вт (2 × 30 Вт) со встроенными PTC термодатчиками. Термопинцет используется для демонтажа CHIP компонентов, а также ИМС в корпусах SOP, SOIC, SOJ, DIP и прочих корпусах с двусторонним расположением выводов.

Схема «Нулевое Напряжение», применяемая в станциях с нихромовым нагревателем паяльника, полностью компенсирует выбросы напряжения и гарантирует защиту электронных устройств от электростатического напряжения.

Характеристики паяльной станции 168-3CD

Параметр		Значение
Термоинструменты	Паяльник	**207ESD**
	Минипаяльник (опция)	**206ESD**
	Термопинцет (опция)	**TWZ-50**
Питание термоинструмента, В		24
Мощность термоинструмента, Вт	Паяльник **207ESD**	60
	Минипаяльник **206ESD**	30
	Термопинцет **TWZ-50**	60
Диапазон температур, °С		150 – 450
Точность поддержания температуры, °С		± 3
Стандартный наконечник	Паяльник **207ESD**	44-510601
	Минипаяльник **206ESD**	
	Термопинцет **TWZ-50**	46-06102
Габариты (Ш × В × Г), мм		105 × 90 × 126
Вес, кг		1,5

Паяльник 207ESD

Сменные наконечники для паяльников 207ESD

Изображение	Каталожный номер	Описание
401	**44-415401**	Наконечник конический 0,8 мм
402	**44-415402**	Наконечник клиновидный 0,8 мм
403	**44-415403**	Наконечник конический 0,4 мм
404	**44-415404**	Наконечник клиновидный 1,6 мм
405	**44-415405**	Наконечник клиновидный 3,2 мм
406	**44-415406**	Наконечник клиновидный 1,2 мм
410	**44-415410**	Наконечник клиновидный 5,0 мм
411	**44-415411**	Наконечник односторонний срез 5 мм
430	**44-415430**	Наконечник ножевидный 5 мм
	44-415443	Наконечник MINI-WAVE (мини-волна 3 мм)

4910 – Облуживатель наконечников паяльников

Для облуживания и продления срока эксплуатации наконечника паяльника, повышения смачиваемости припоем и восстановления его характеристик паяемости рекомендуется применять облуживатель наконечников паяльников.

Подробнее

Минипаяльник 206ESD (опция)

206ESD – минипаяльник с нихромовым нагревателем мощностью 30 Вт, со встроенной термопарой. Используется для работы в труднодоступных местах.

Сменные наконечники для минипаяльника 206ESD

Изображение	Каталожный номер	Описание
O0.8 (1/32")	44-423203 (*859)	Наконечник конический 0,8 мм
1.2mm (3/64")	44-423204 (*856)	Наконечник клиновидный 1,2 мм
2.0mm (1/64")	44-423205 (*857)	Наконечник клиновидный 2,0 мм
o0.4 (1/64")	44-423219 (*851)	Наконечник конический 0,4 мм

Термопинцет TWZ-50 (опция)

TWZ-50 – термопинцет мощностью 70 Вт (2 × 35 Вт). Предназначен для демонтажа чип компонентов, а также компонентов в корпусах DIP, SOT, SOP, SOIC, SOJ. Используется со станциями 168-3C, XY960A, XY9-60D.

Сменные наконечники для термопинцета TWZ-50

Изображение	Каталожный номер	Описание
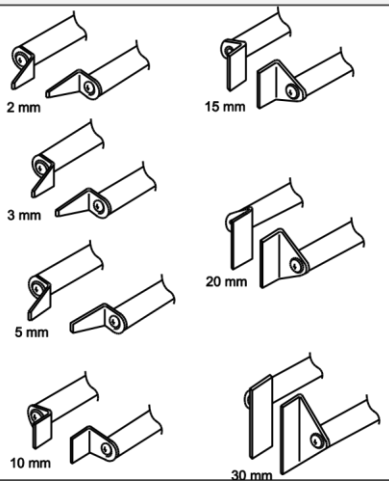	**46-060102**	Демонтаж CHIP
	46-060103	Демонтаж CHIP
	46-060105	Демонтаж CHIP
	46-060110	Демонтаж SOIC, SIMM
	46-060115	Демонтаж SOIC, SIMM
	46-060120	Демонтаж SOIC, SIMM
	46-060130	Демонтаж SOIC, SIMM